Depping AG/SA • Niedermattstrasse 3b • CH-4528 Zuchwil
Tel. +41 (0)32 686 80 00 • e-mail: depping@deppingag.ch

www.deppingag.ch

TECHNISCHE DATEN

Abluft-Ventile OPKE

OPKE100 mit motorischer Verstellvorrichtung

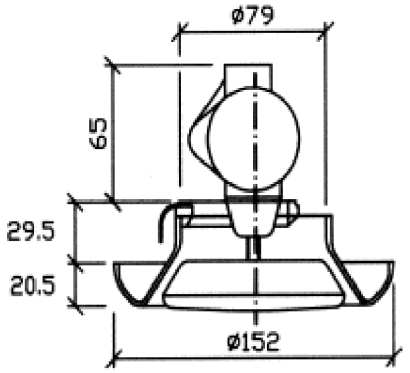

Material:

Ventilgehäuse u. Teller:	Polypropylen
Gewindestange u. Buchse:	Messing
Motorgehäuse:	verzinktes Stahlblech
Temperaturbeständigkeit:	100° C

OPKE125 mit motorischer Verstellvorrichtung

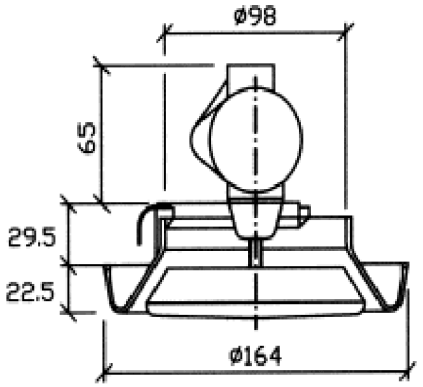

Anschlussdaten:

Spannung:	240 Volt 50/60 Hz 12 und 24 Volt auf Anfrage
Leistung:	4 Watt, 4/rpm

OPKE150/160 mit motorischer Verstellvorrichtung

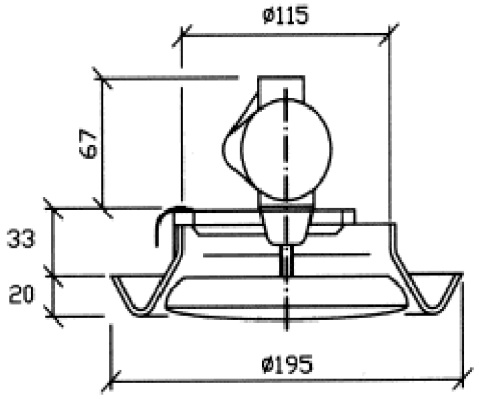

Einregulierung:

Einstellung des Grundvolumenstromes durch Hinein- oder Herausdrehen des Ventiltellers. Der Ventiltellerposition entsprechende Volumenstrom kann aus nachstehendem Diagramm Seite 10.6405 entnommen werden