Depping AG/SA • Niedermattstrasse 3b • CH-4528 Zuchwil
Tel. +41 (0)32 686 80 00 • e-mail: depping@deppingag.ch

www.deppingag.ch

TECHNISCHE DATEN

Irisdüsen

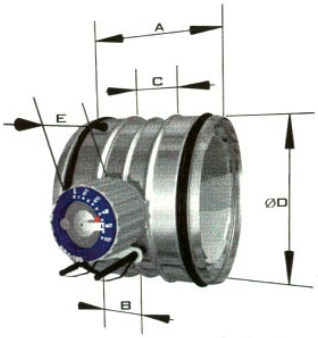

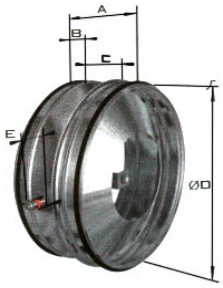

PRA	100…315				
NS	A	B	C	D	E
100	142	36	70	99	57
125	142	36	70	124	57
160	142	36	70	159	57
200	142	36	70	199	57
250	142	36	70	249	57
315	142	36	70	314	57

PRA	350…1000				
NS	A	B	C	D	E
350	192	39	114	349	70
400	192	39	114	399	70
500	192	39	114	499	70
630	192	39	114	629	70
800	192	39	114	799	70
1000	192	39	114	999	70

PRODUKTEBESCHREIBUNG

Die PRA ist eine Einheit zum Einstellen und Messen von Volumenströmen in runden Kanälen (DN100..1 000). Die Einstellung des Volumenstroms erfolgt durch die Veränderung der Querschnittsfläche der Strömungsöffnung mittels der Irisblende.
Das Gehäuse und die Blenden der PRA sind aus heissverzinktem Stahlblech, während der Verstellmechanismus aus Kunststoff und Aluminium gefertigt ist. Am Gehäuse befinden sich Kanaldichtungen.

PRA 100...315
Bei den Größen DN100...315 liegt der Verstellmechanismus der PRA auf der Aussenseite der Blende im Einstellknopf und zwischen kegelförmigem Regelteil und Gehäuse. Auf diese Weise lässt sich die Blende leicht reinigen und auch die Reinigung des Kanals ist mit üblichem Handwerkszeug möglich. Der Einstellknopf der PRA ist mit einer Einstellskala, einem Positionsspeicher und einer Arretierschraube für die Regeleinsteilung versehen.

PRA350...1000
Bei den Größen PRA 350...1000 befindet sich der Verstellmechanismus teilweise im Kanal. Auf diese Weise steht eine ausreichend große Öffnung zur Reinigung des Kanals zur Verfügung. Der Regelteil am Gehäuse der Blende ist mit einer Einstellskala und einem Positionsanzeiger ausgerüstet. Die Einstellung der Regelposition erfolgt mit einem 8 mm Gabelschlüssel oder einem vergleichbaren Werkzeug.

Mitteilungen
Die PRA eignet sich auch als Zuluftdüse für Industrieräume
Siehe PRA im Zuluftbetrieb